Date: 28.08.08 Sign. SJO

Stenhøj Autolift A/S
Email: autolift@stenhoj.dk
FAX: +45 76 82 13 31

1:40

0 ½ 1 1½ 2m

STENHØJ

Nr. T11293
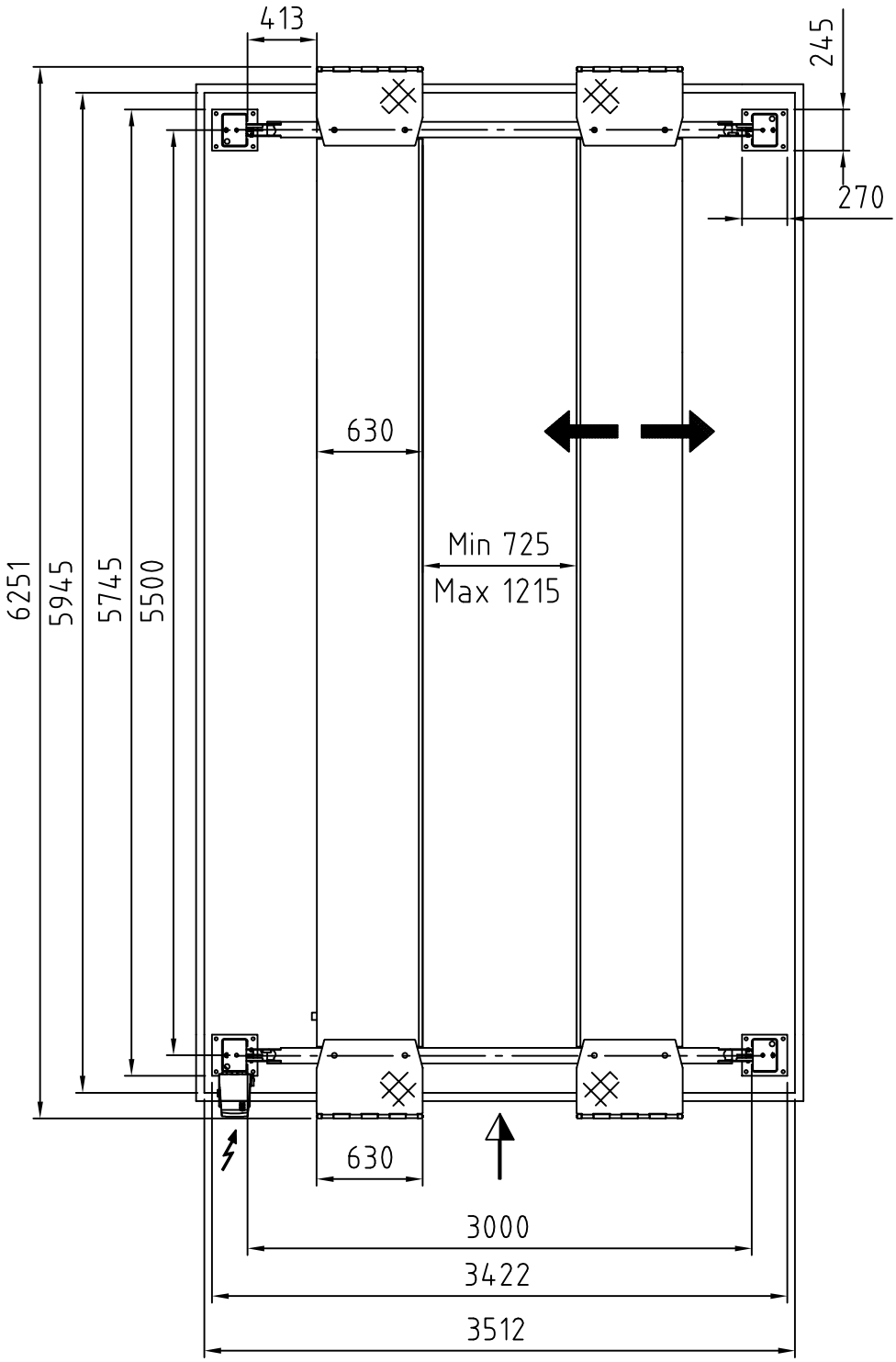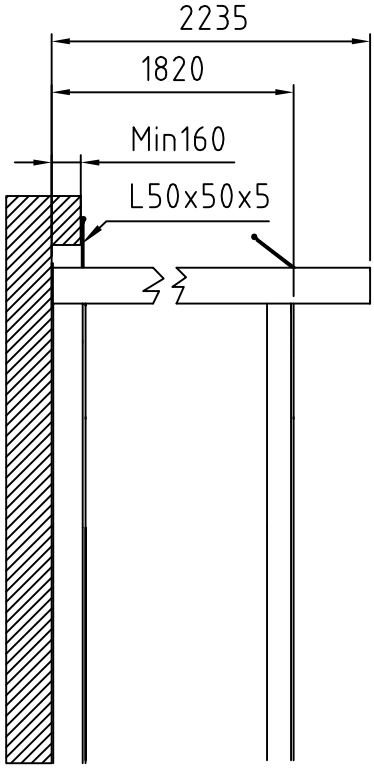
Major 5230-55S
(5200 kg)
(recessed)