autop Masterlift 2.35 F440 Combi CH

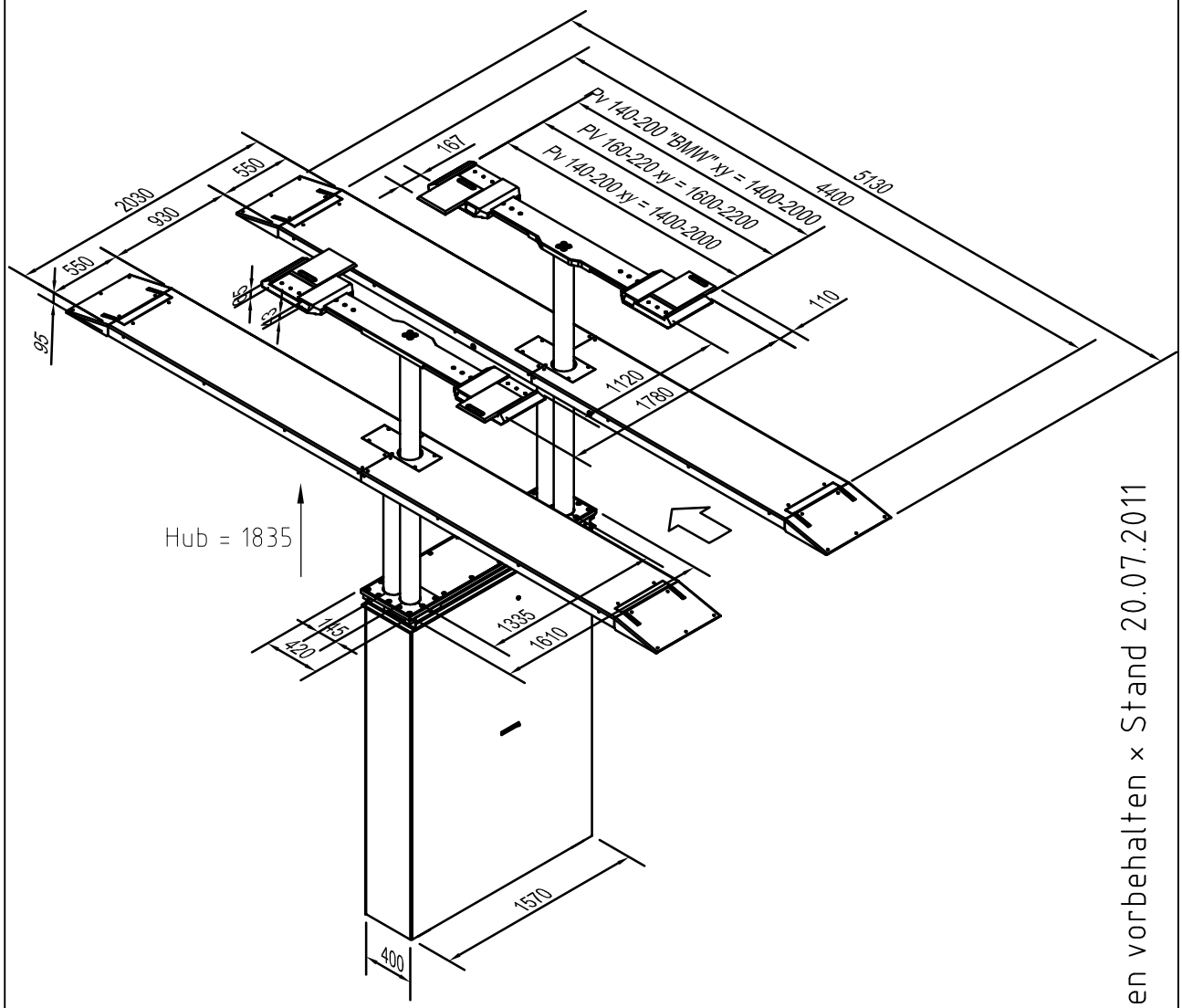

Konstruktionsänderungen vorbehalten × Stand 20.07.2011

Maßskizze incl. Angabe der Überfahrhöhen