autop Biglift 4.60 F550

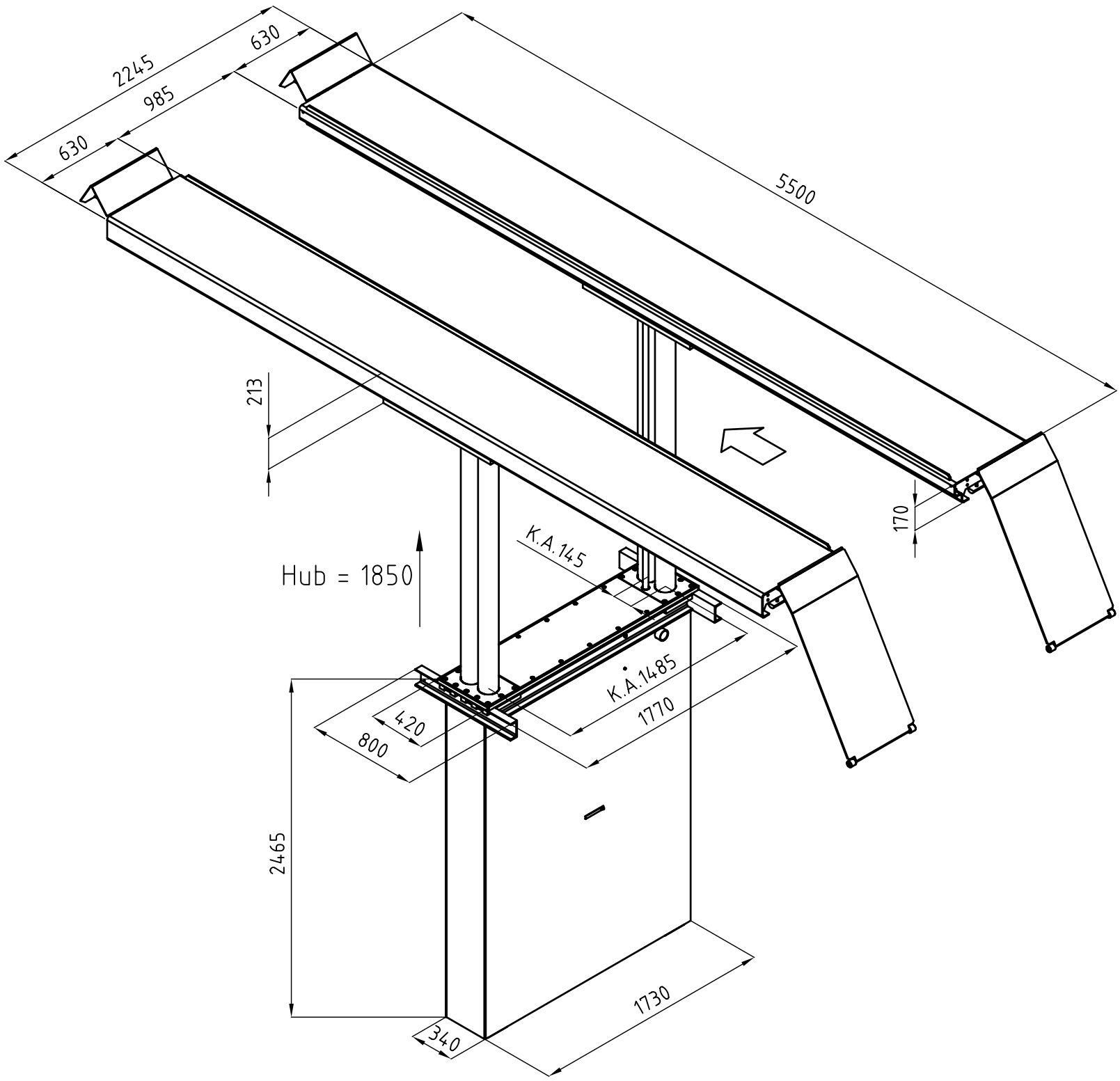

Konstruktionsänderungen vorbehalten × Stand 21.11.2006

Maßskizze incl. Angabe der Überfahrhöhen