autop Biglift 4.60 Saaa230

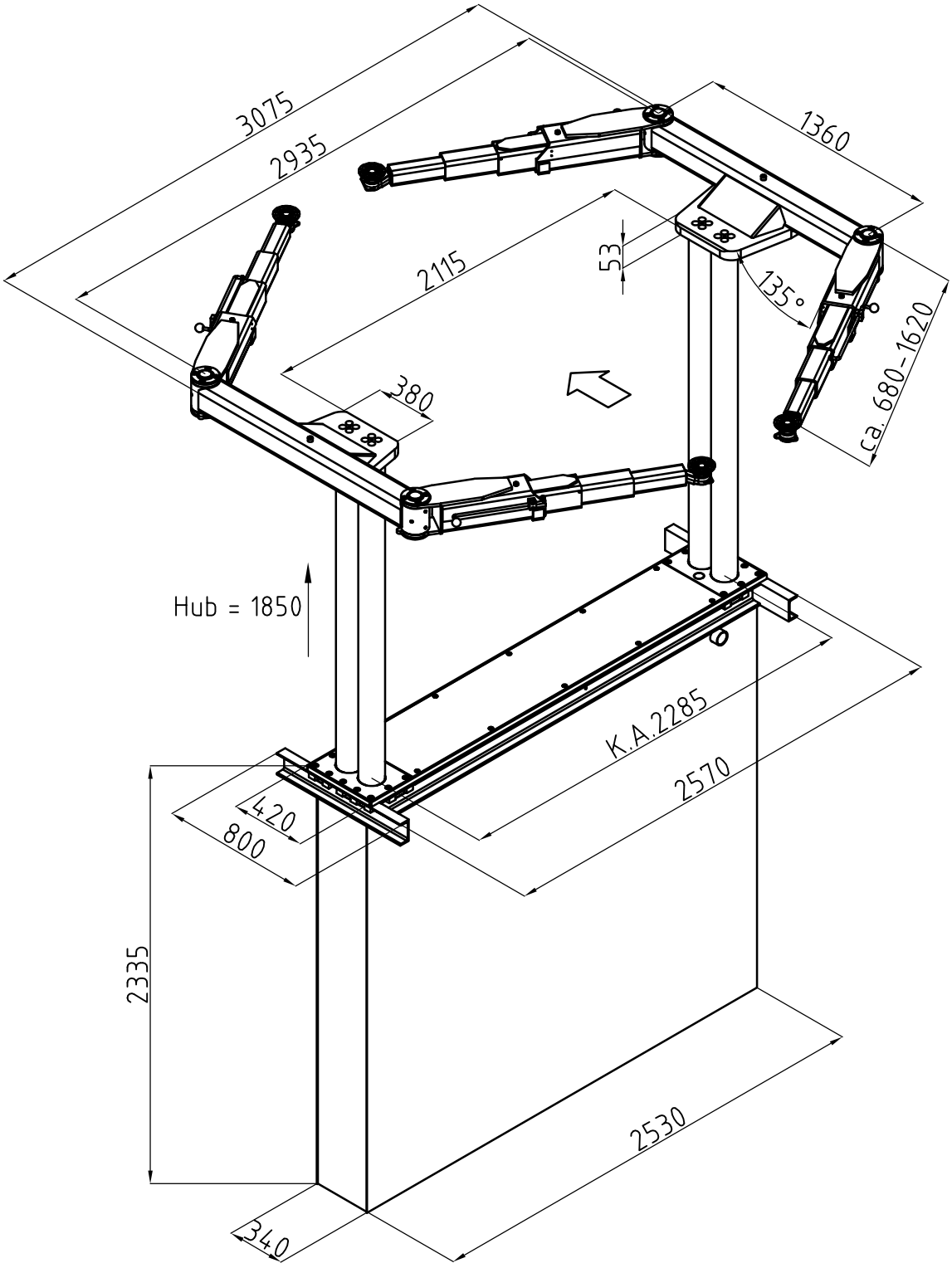

Konstruktionsänderungen vorbehalten × Stand 28.02.2008

Maßskizze incl. Angabe der Überfahrhöhen